記號	變 更 事 項	原 因	日期	負責人

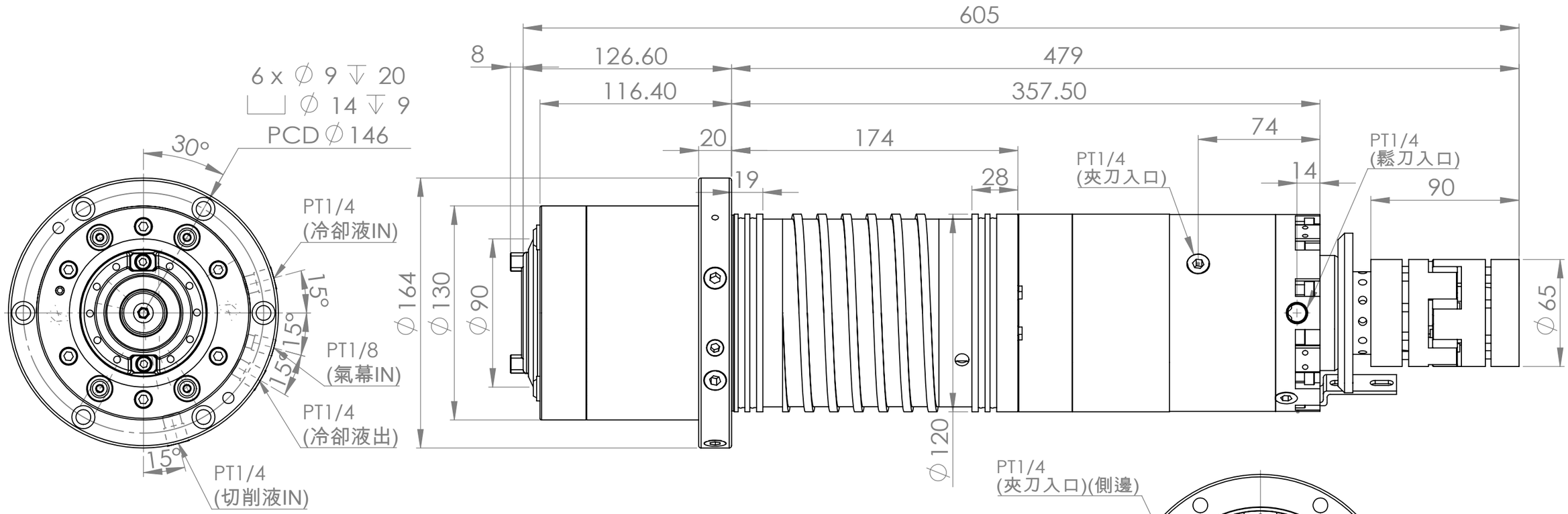

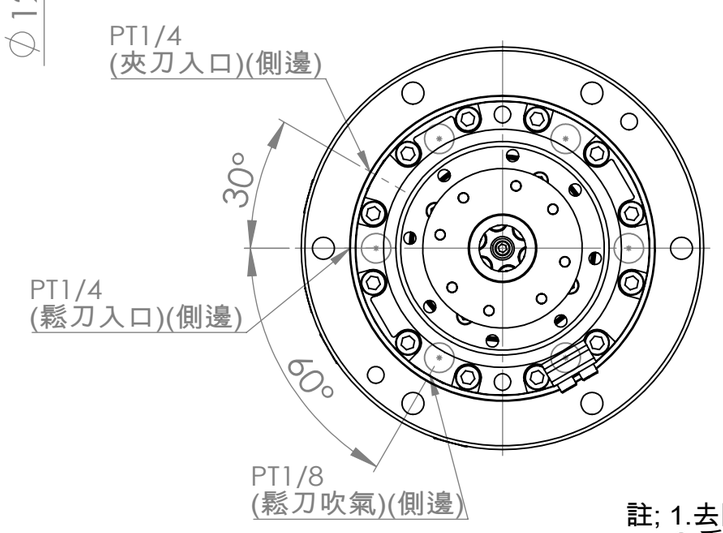

1	最高轉速	12000 / 15000 RPM		
2	刀把規格	BT40-45°		BBT選配
3	培林規格	前 2-7012	後 2-7012	
4	培林潤滑方式	GREASE		
5	傳動方式	聯軸器		
6	拉刀力	900±100 kgf		
7	中心出水	無		選配
8	鬆夾刀油壓缸	有		
9	主軸前端氣幕	有		
10	安裝方式	立式		
11	主軸重量	~ 50 kg		

註; 1.去除銳角、毛邊
2.重量=7049.84 g

材質		設計		亞太有限公司	
表面		繪圖		圖名	主軸總成
熱處理		審校		圖號	A3 BT40-120-LD-A 比例 1:5
狀態		核准		機型	長鼻直結 版次